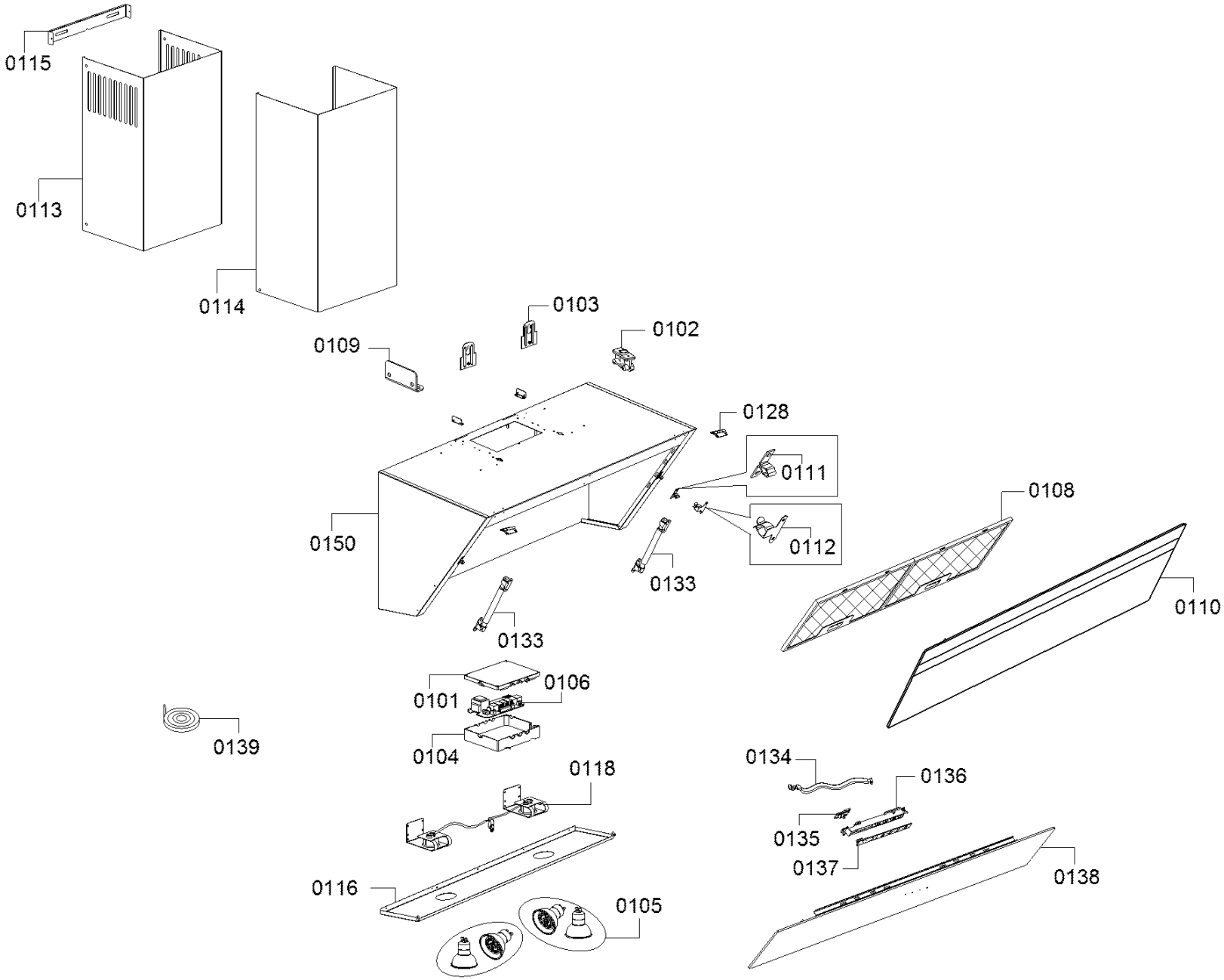
0115
0113
0114
0103
0102
0109
0128
0111
0112
0150
0133
0133
0108
0110
0101
0106
0104
0139
0118
0134
0136
0135
0137
0138
0116
0105

0199

0198