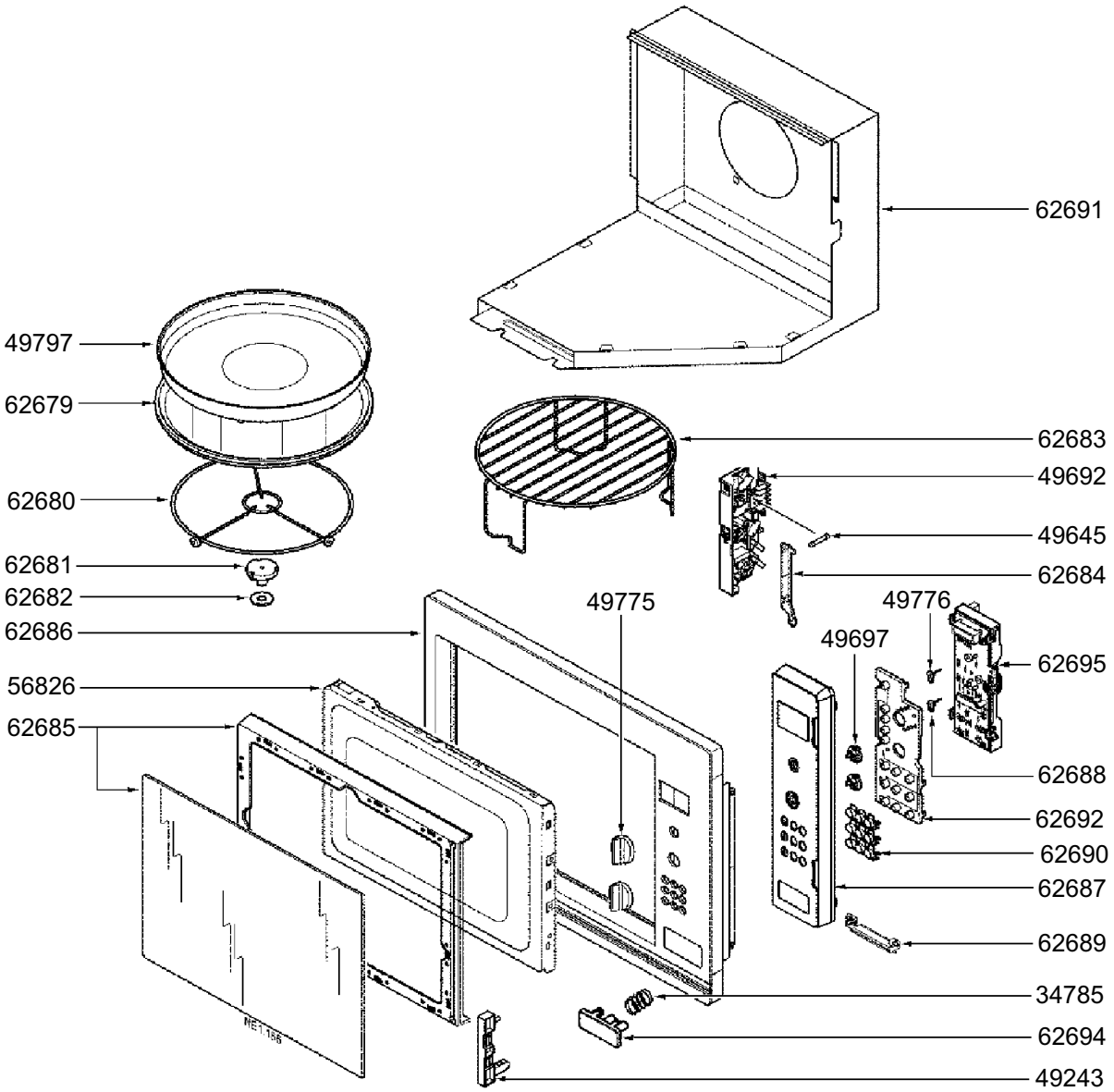

LA RIPRODUZIONE O LA CESSIONE DEL PRESENTE DISEGNO DEVONO ESSERE AUTORIZZATE DALLA "SMEG" SPA
ANY REPRODUCTION OR TRANSFER OF THE PRESENT DRAWING MUST BE AUTHORIZED BY "SMEG" SPA

MODELLO - MODEL	CODICE - ART.NO.	VERSIONE - EDITING
FMC30X	560086 - A	01 del 20.10.2004

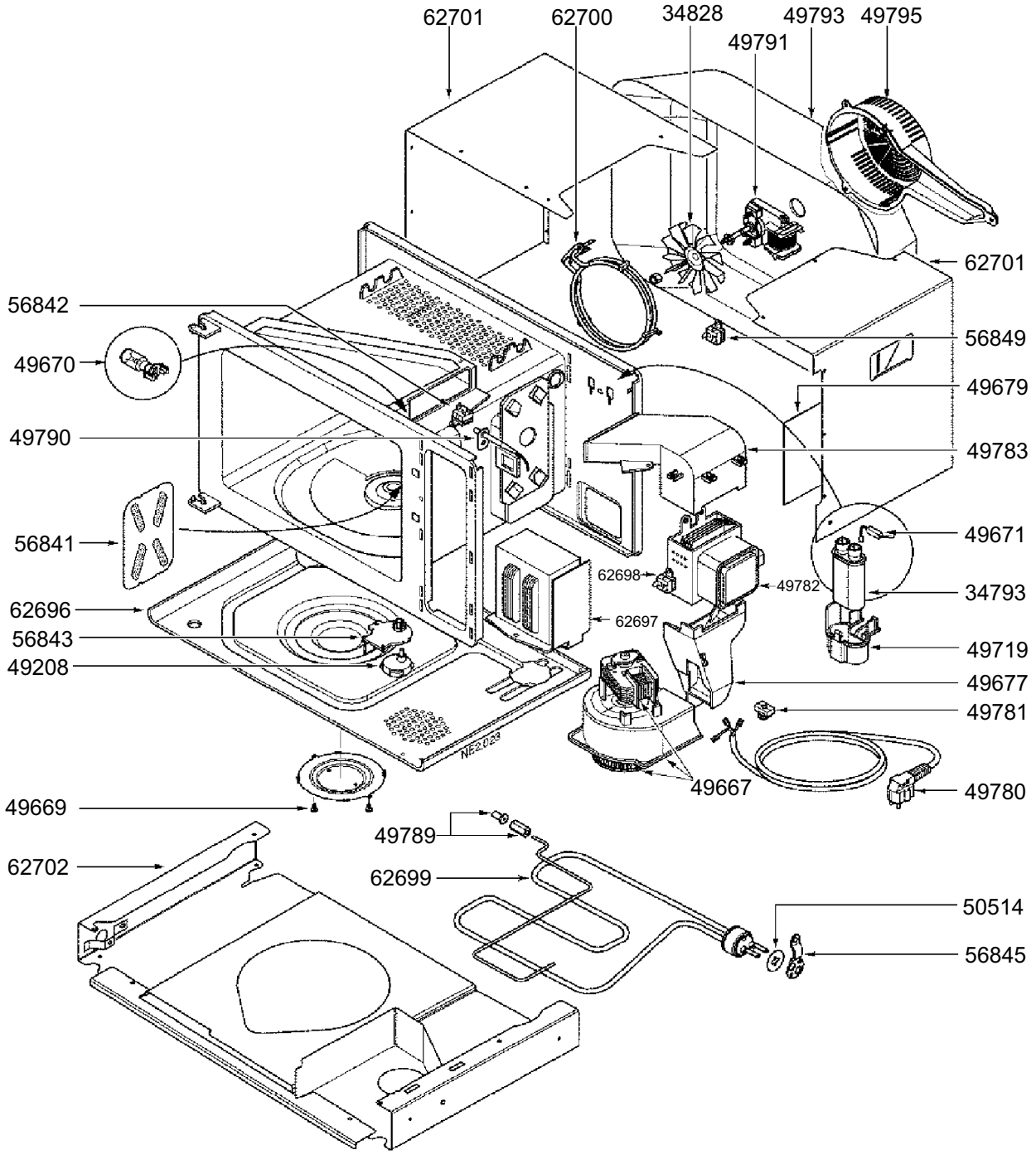
62701
62700
34828
49793
49795
49791
62701
56842
56849
49670
49679
49790
49783
56841
49671
62698
49782
34793
62696
62697
56843
49719
49208
49677
49781
49667
49780
49669
49789
62702
62699
50514
56845