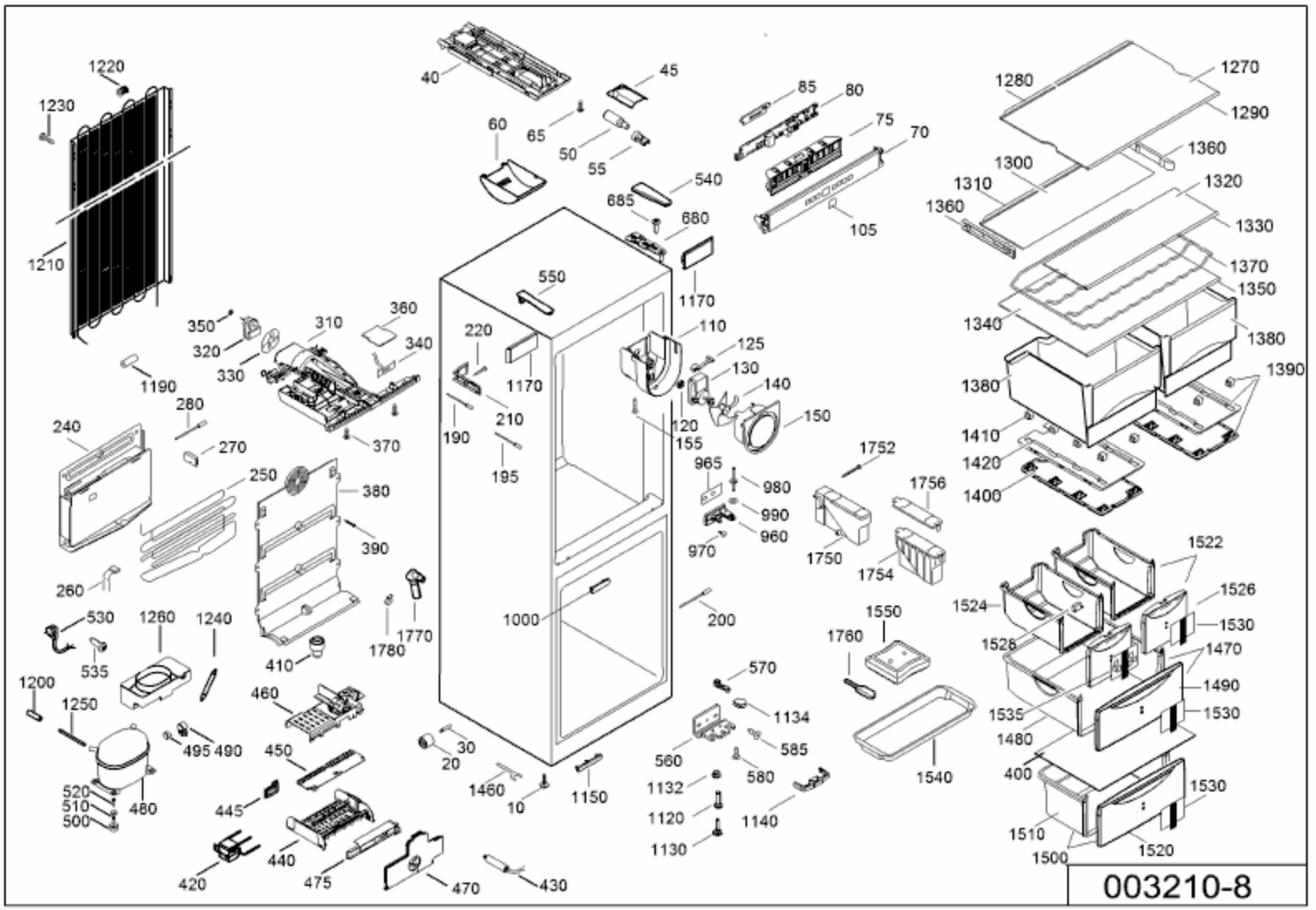
1220
1230
1210
40
45
60
65
50
55
85
80
75
70
105
540
685
680
1170
550
110
125
130
140
150
120
155
1000
200
965
980
990
960
970
1752
1756
1750
1754
1760
1550
1540
570
1134
585
560
580
1132
1120
1130
1140
1150
1460
10
30
20
1280
1270
1290
1360
1300
1310
1320
1330
1370
1350
1340
1380
1390
1410
1420
1400
1522
1524
1526
1530
1528
1470
1490
1535
1480
400
1510
1500
1520
350
320
330
310
360
340
1190
280
270
370
240
250
380
390
260
530
535
1260
1240
1770
1780
410
1200
1250
460
495
490
450
520
510
500
480
445
440
420
475
470
430
220
210
190
195
1170

003210-8