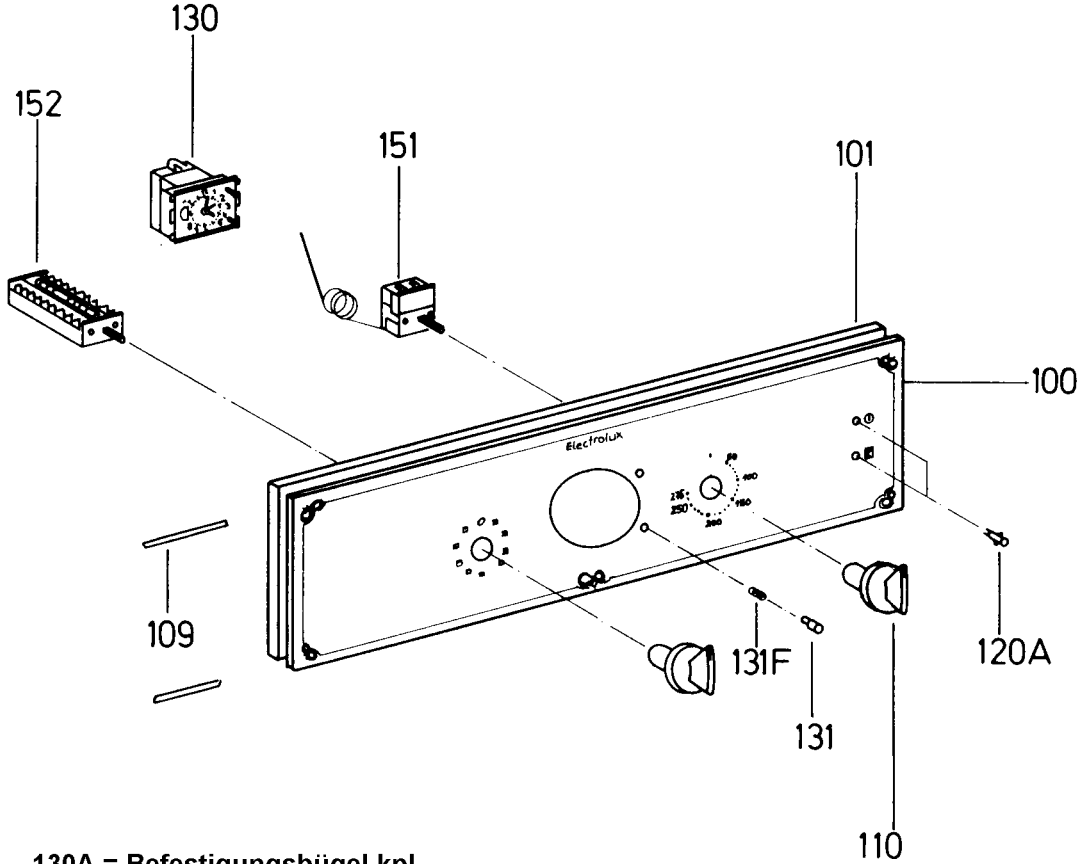

130A = Befestigungsbügel kpl.

H10 10015