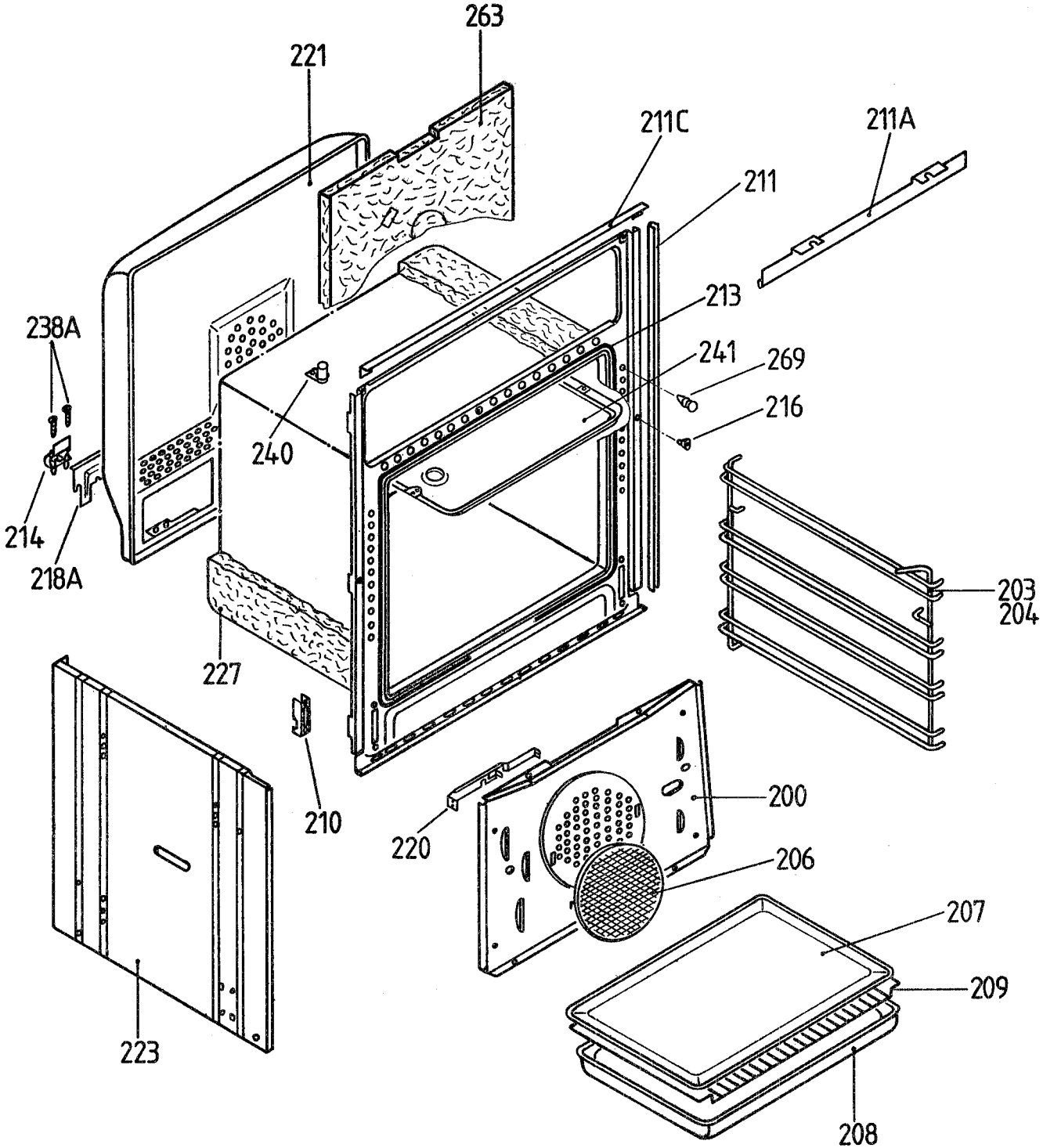
263
221
211C
211A
211
213
238A
241
269
216
240
214
218A
203
204
227
210
200
220
206
207
209
223
208

948-01014