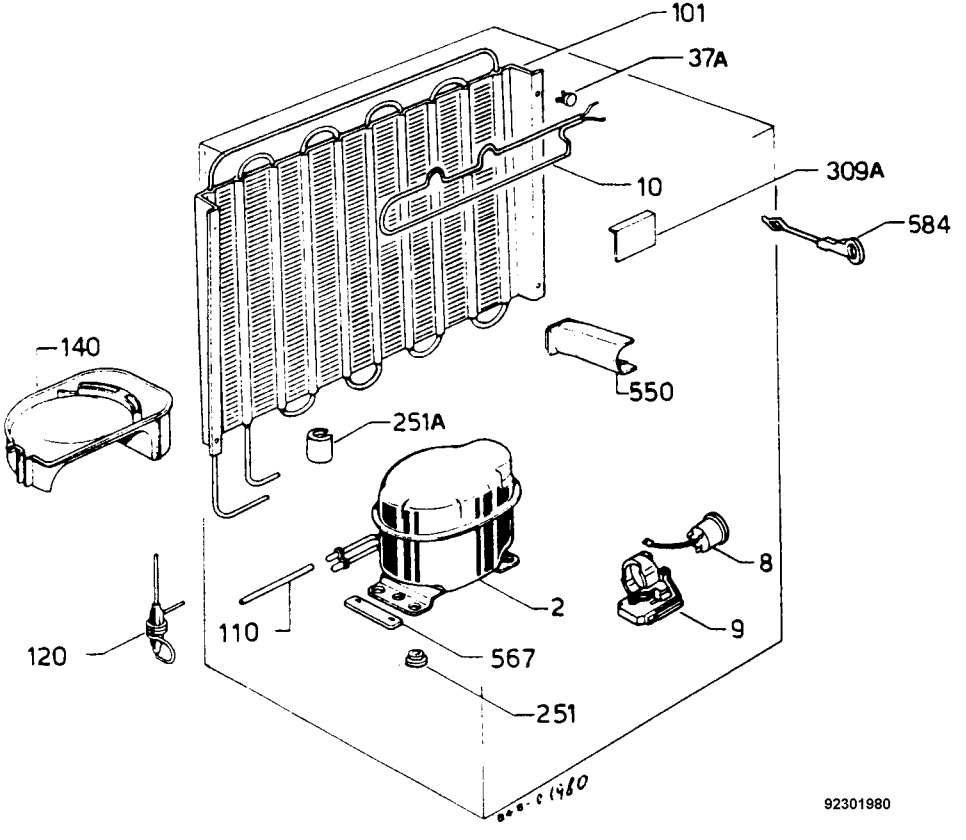
101
37A
10
309A
584
140
550
251A
8
2
9
110
120
567
251
92301980