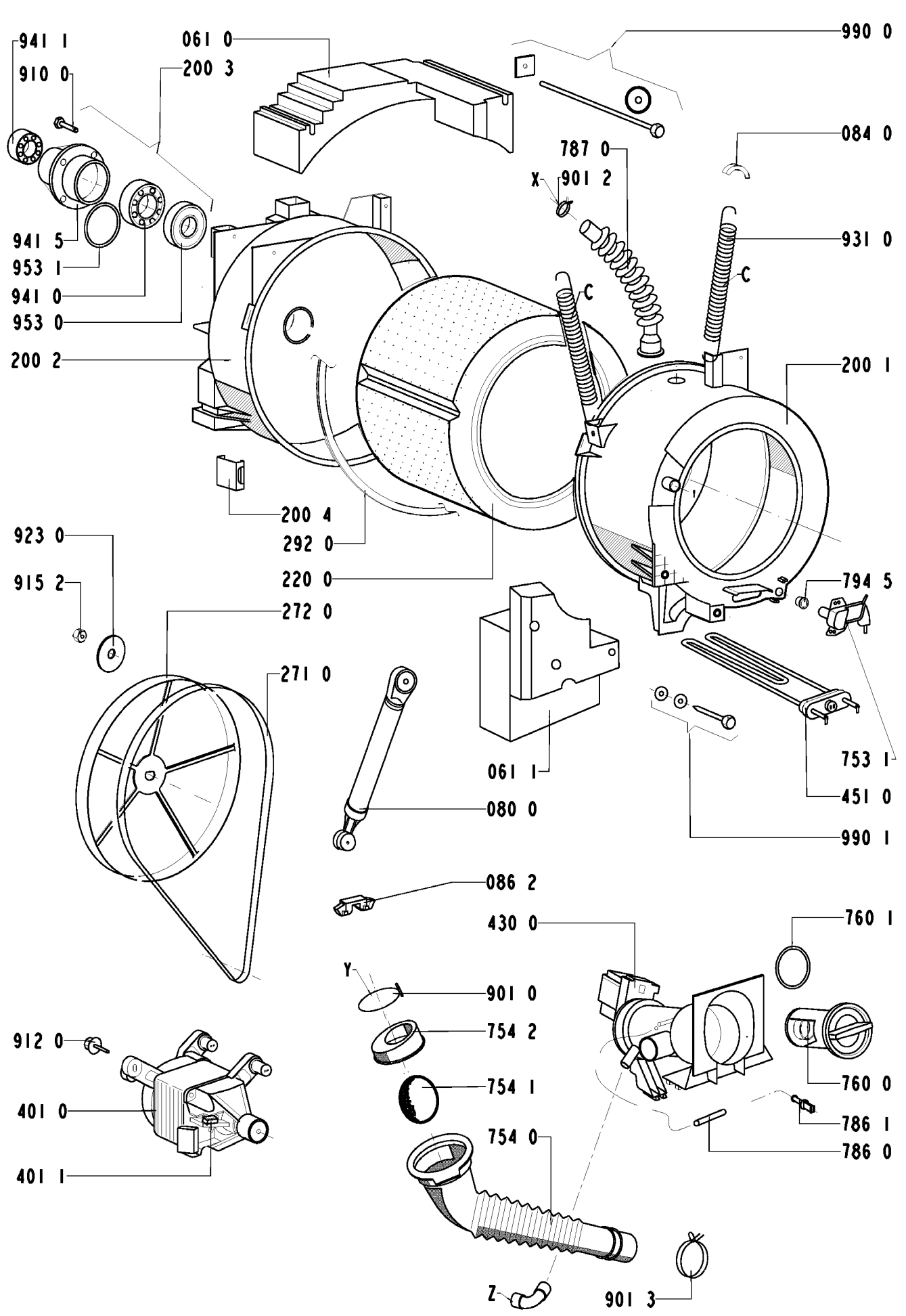

4619 712 40771 8570 052 61000