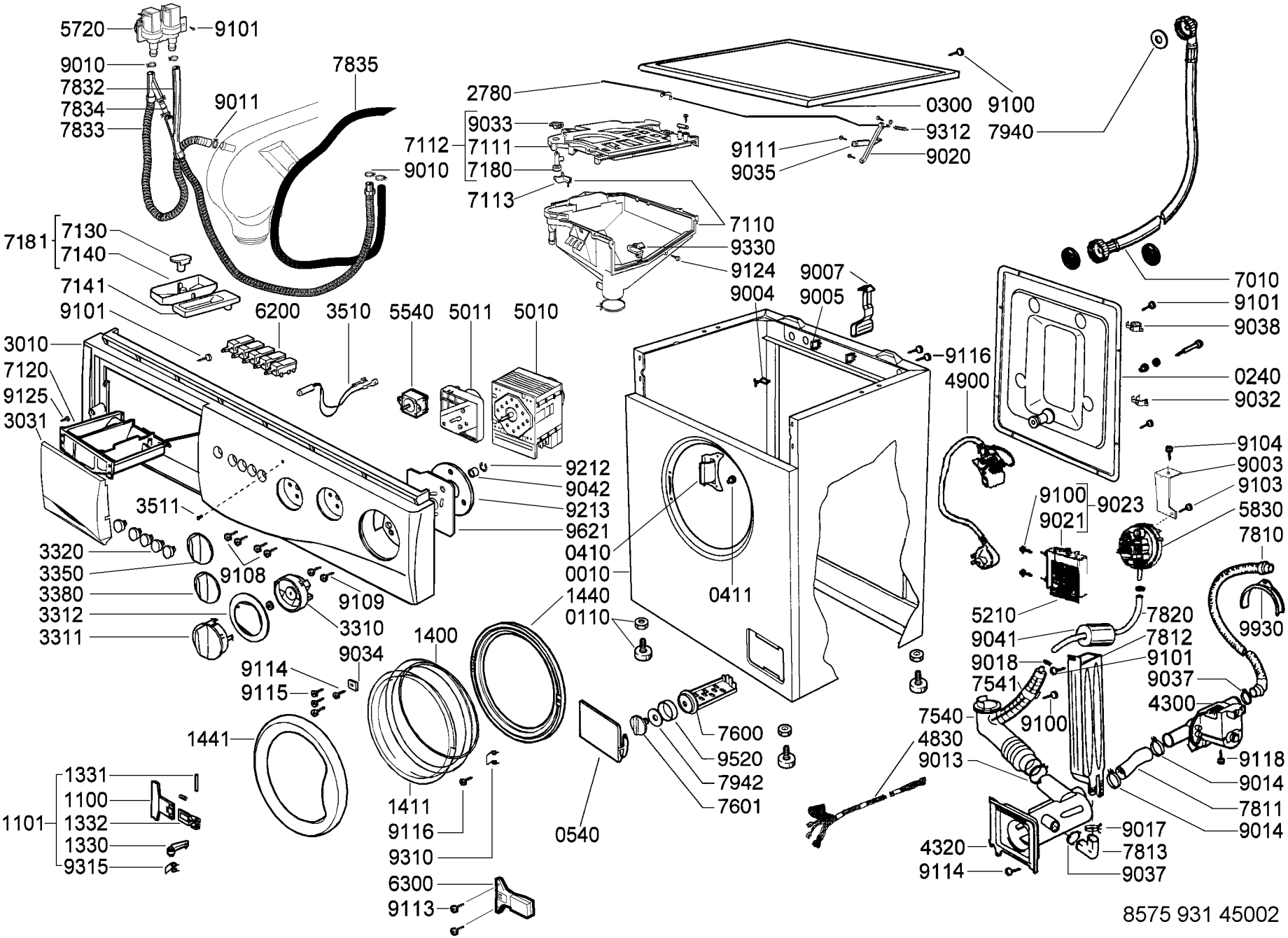
5720
9101
9010
7832
7834
7833
9011
7835
2780
0300
9100
9033
7112
7111
7180
9010
9312
7940
9111
9020
9035
7113
7110
9330
9124
7181
7130
7140
7141
9101
9007
9004
9005
7010
9101
9038
6200
3510
5540
5011
5010
3010
7120
9125
3031
9116
4900
0240
9032
9104
9003
9103
5830
7810
9212
9042
9213
9621
3511
0410
0010
9100
9021
9023
3320
3350
3380
3312
3311
9108
9109
3310
0411
1440
0110
5210
7820
9041
7812
9930
9018
9101
9037
7541
4300
9034
1400
9114
9115
7540
9100
1441
7600
4830
9520
9013
9118
9014
7942
7601
7811
9014
1331
1100
1332
1330
9315
1101
1411
9116
9310
0540
9017
4320
7813
9114
9037
6300
9113
8575 931 45002