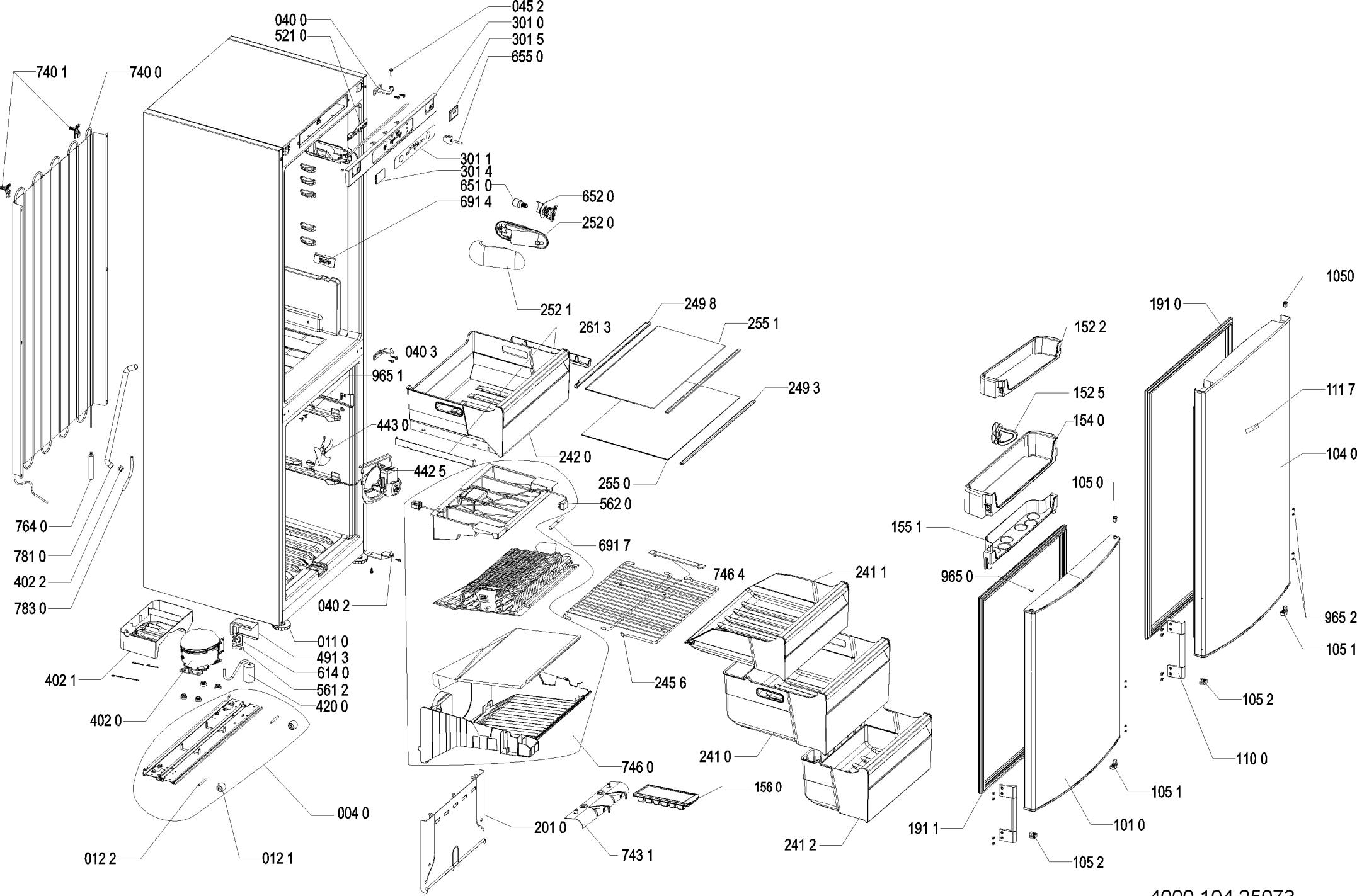

4000 104 25073