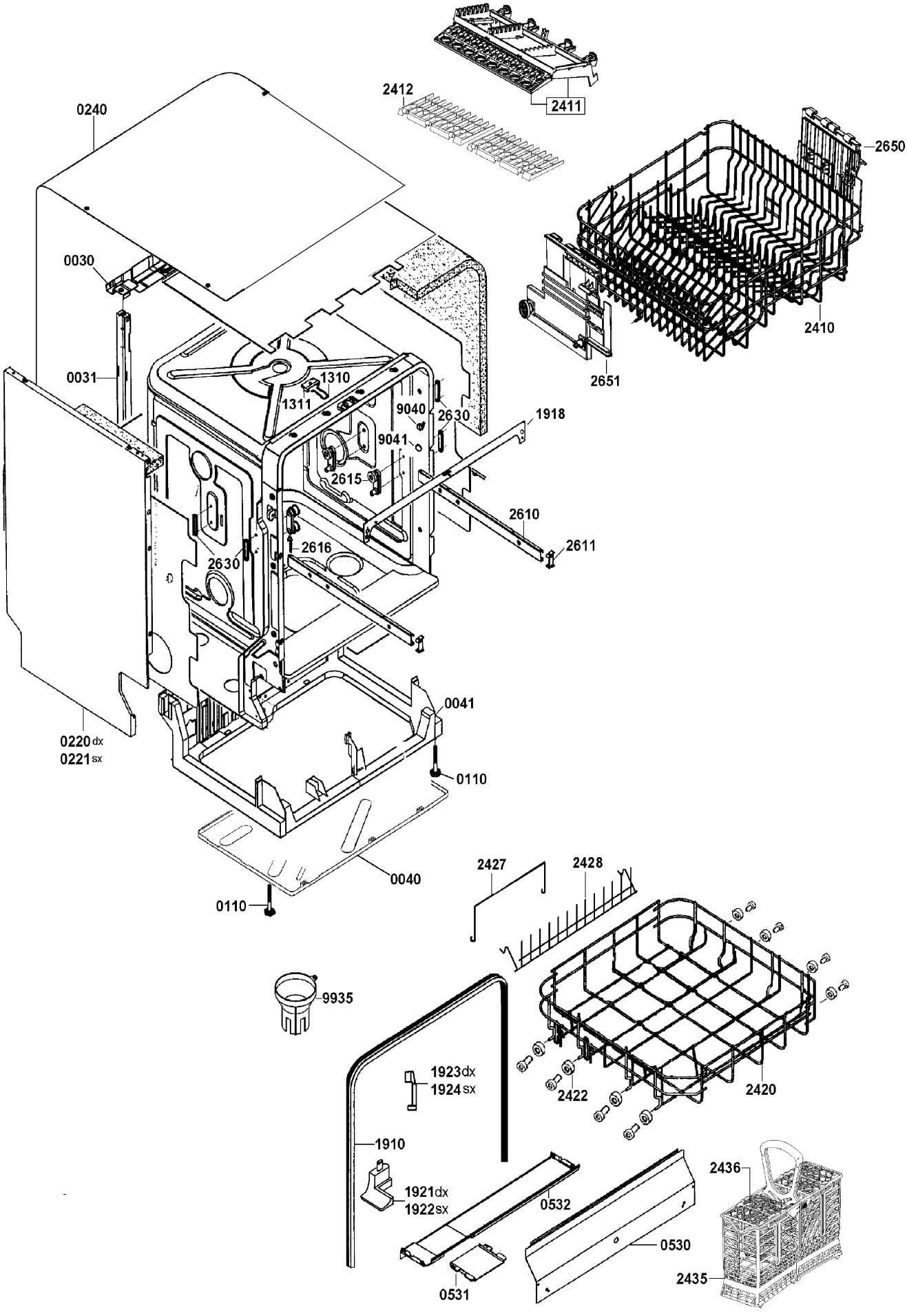
2411
2412
0240
2650
0030
2410
2651
0031
1310
1311
9040
2630
1918
9041
2615
2610
2611
2616
2630
0041
0220 dx
0221 sx
0110
0040
0110
2427
2428
9935
1923dx
1924sx
2422
2420
1910
1921dx
1922sx
0532
2436
0530
2435
0531

08004528