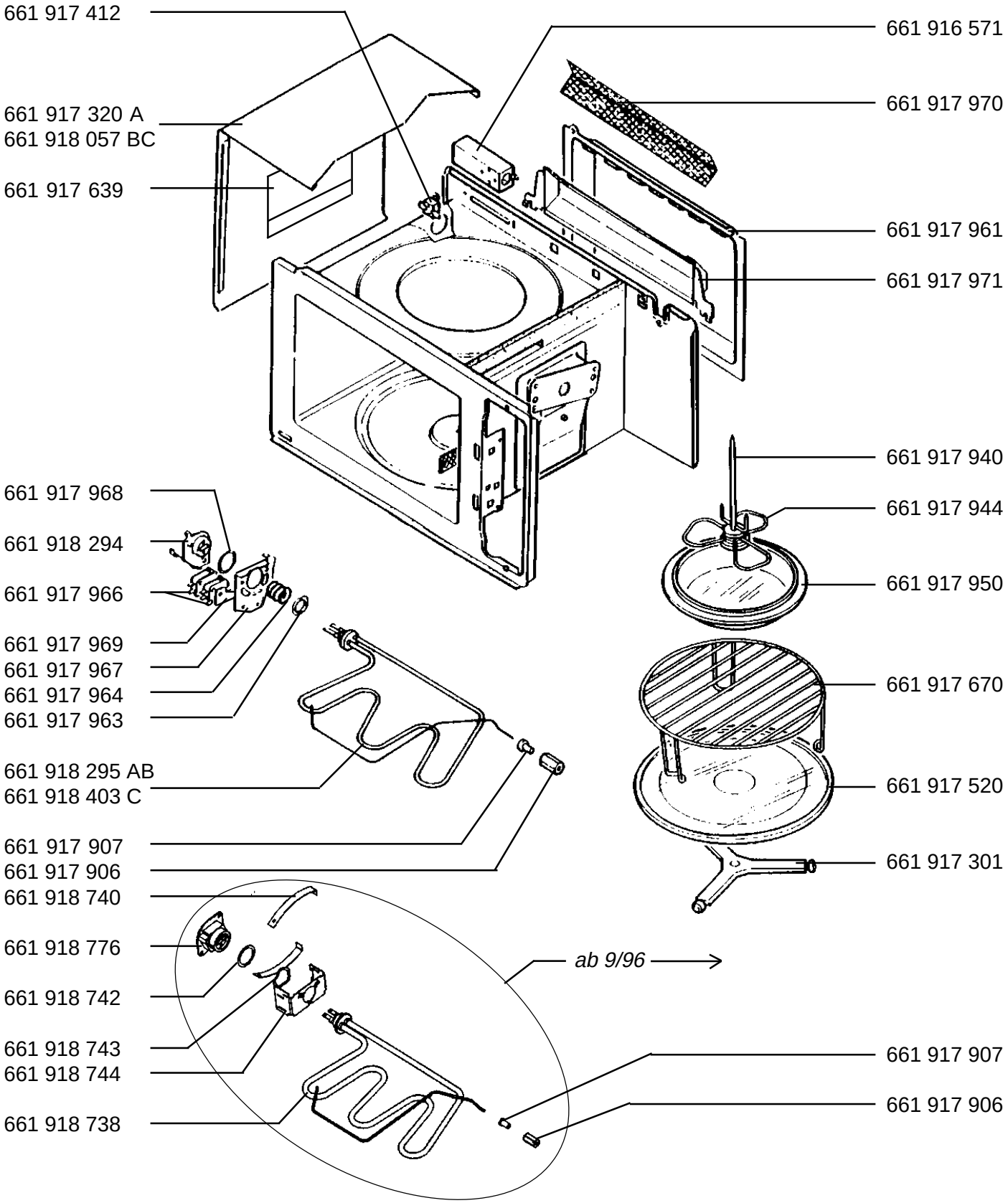MICROMAT	DUO 21 M-d	E-Nr. 611 875 060 A	DE
	DUO 21 M-w	E-Nr. 611 875 560 B	DE
	DUO 21 M-w	E-Nr. 947 002 203 C	CH