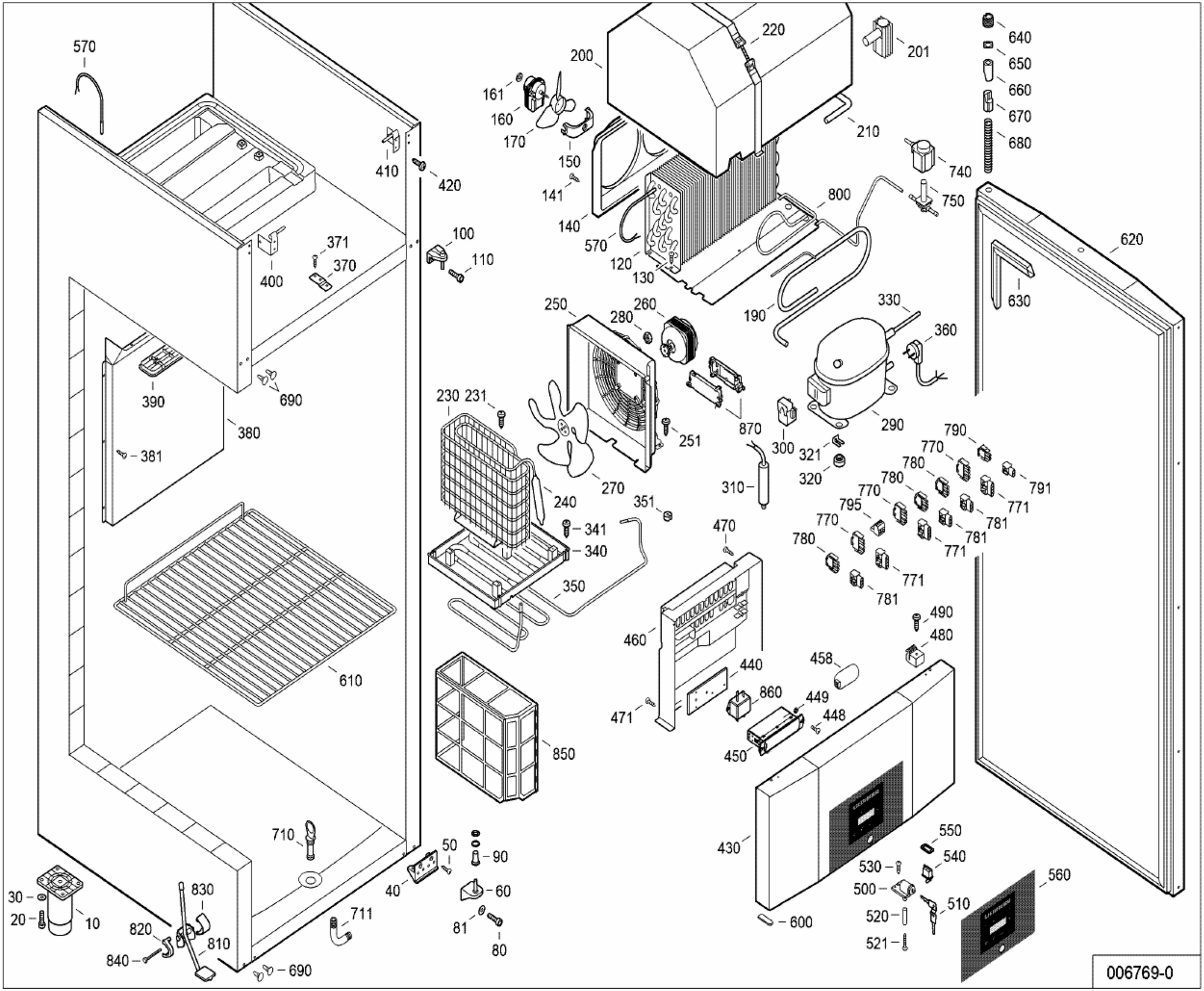
570
410
420
371
370
400
100
110
390
690
380
381
610
710
711
830
820
810
840
690
30
20
10
50
90
40
60
81
80
200
220
201
640
650
660
670
680
161
160
170
150
141
140
570
120
130
210
740
750
800
620
630
190
250
260
280
330
360
230 231
251
870
290
300
321
320
310
270
240
351
341
340
350
790
770
780
791
771
781
795
470
460
490
480
458
440
471
860
449
448
450
430
550
540
530
500
520
521
510
560
600
006769-0