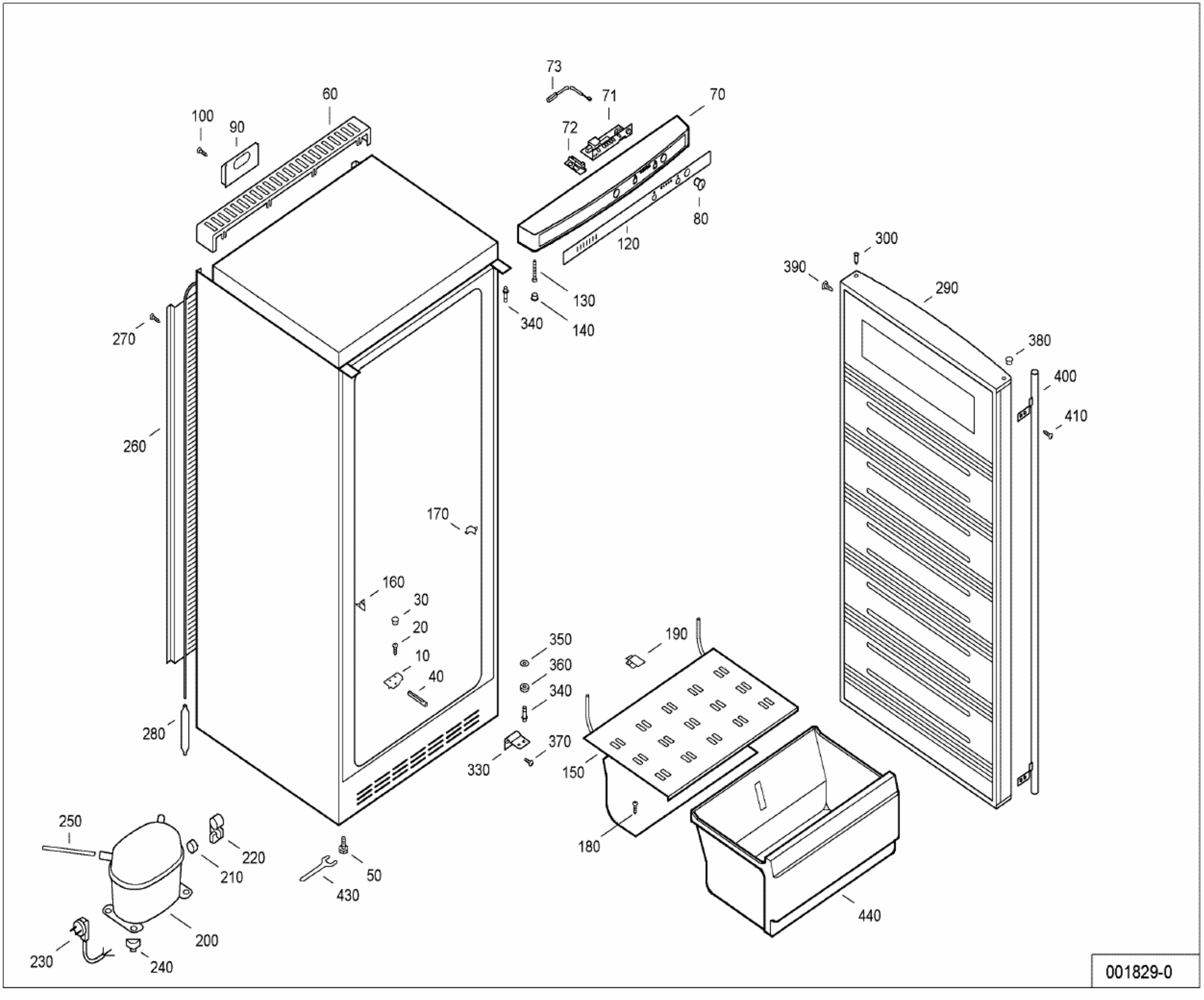
73
71
70
60
100
90
72
80
120
300
390
290
130
340
140
270
380
400
410
260
170
160
30
20
10
40
350
360
340
190
280
370
330
150
250
220
210
50
430
180
440
200
230
240
001829-0