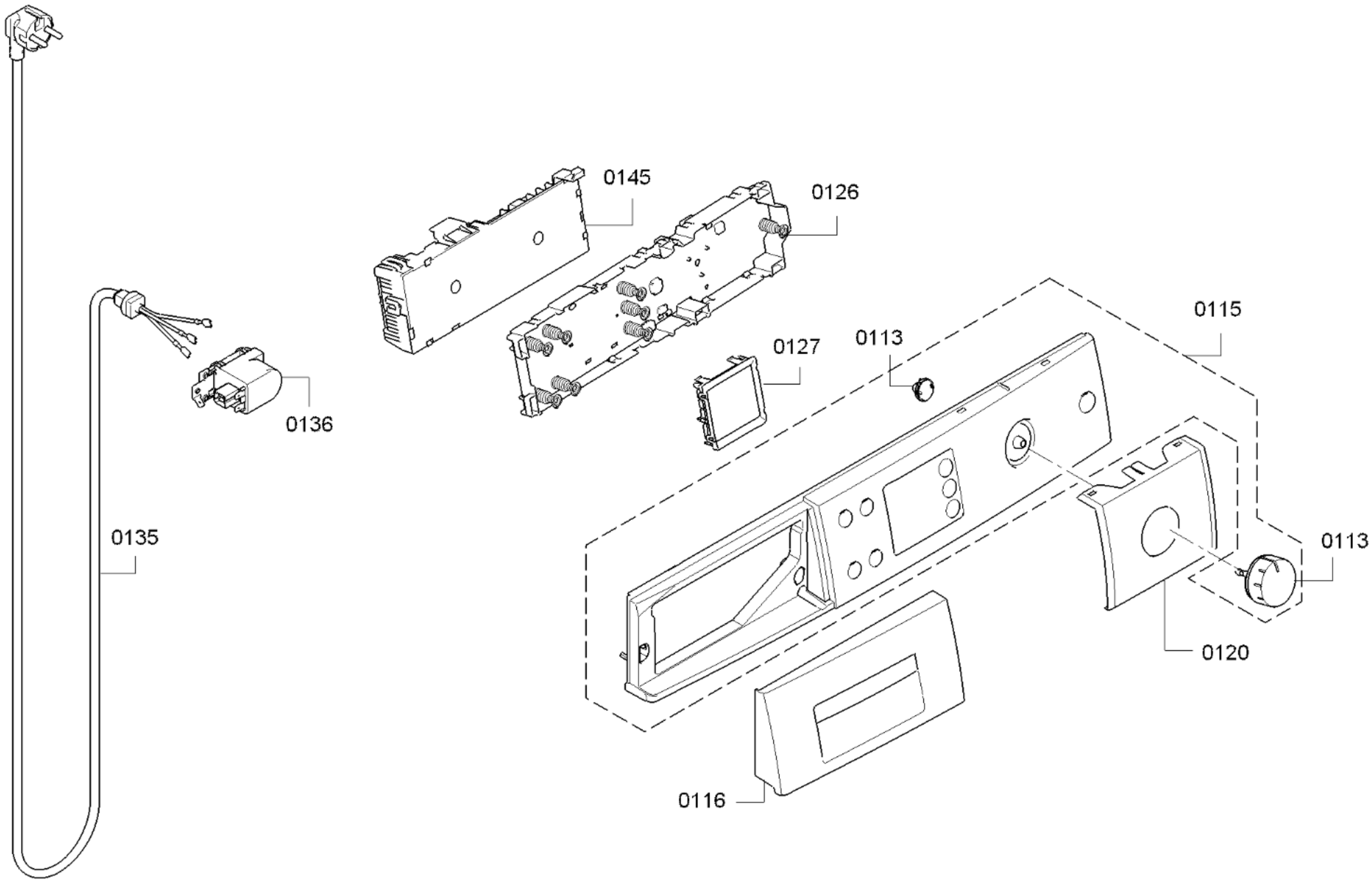

58300000172171 aet 000 c 1/5

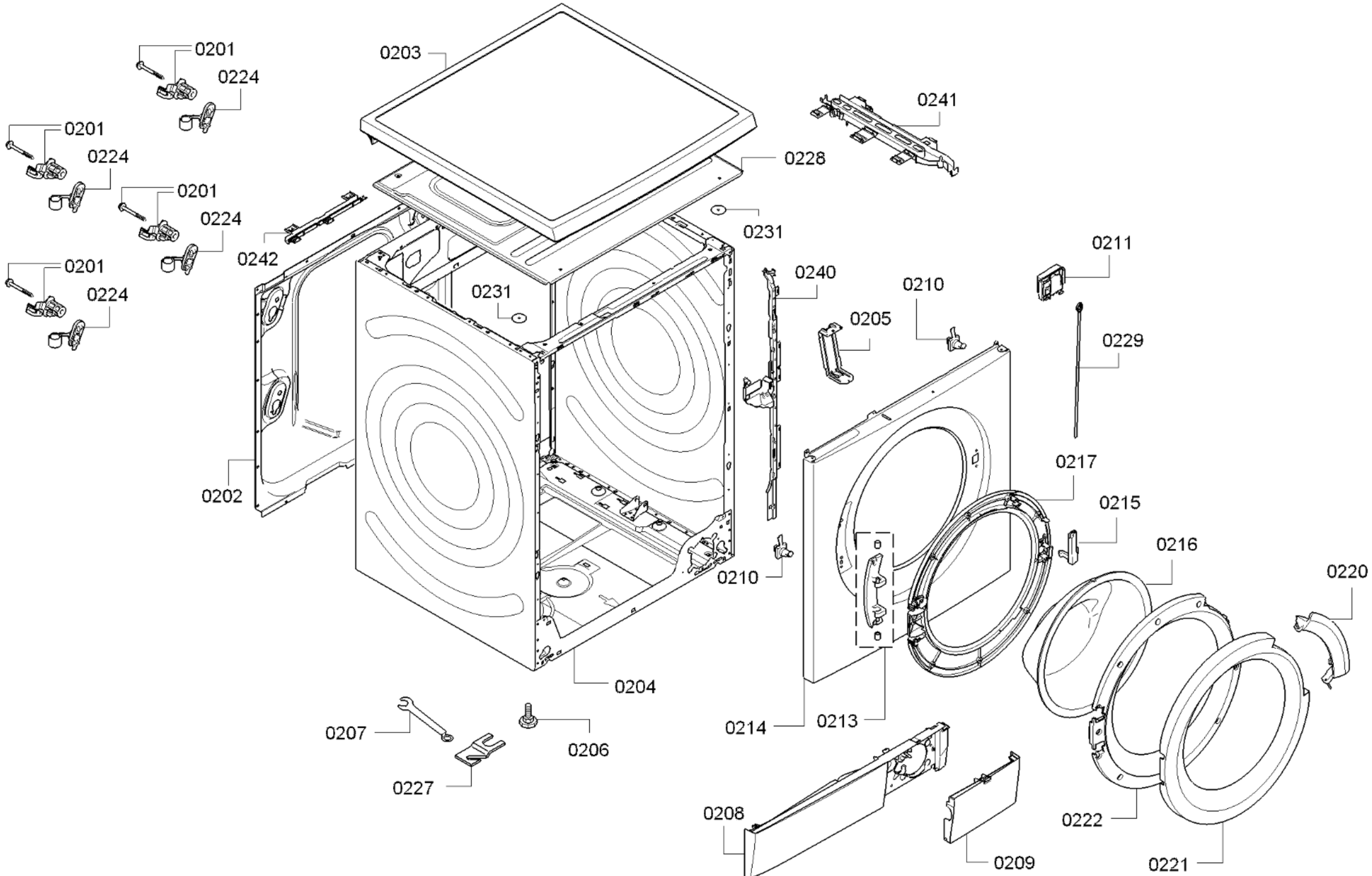

58300000172171 aet 000 c 2/5

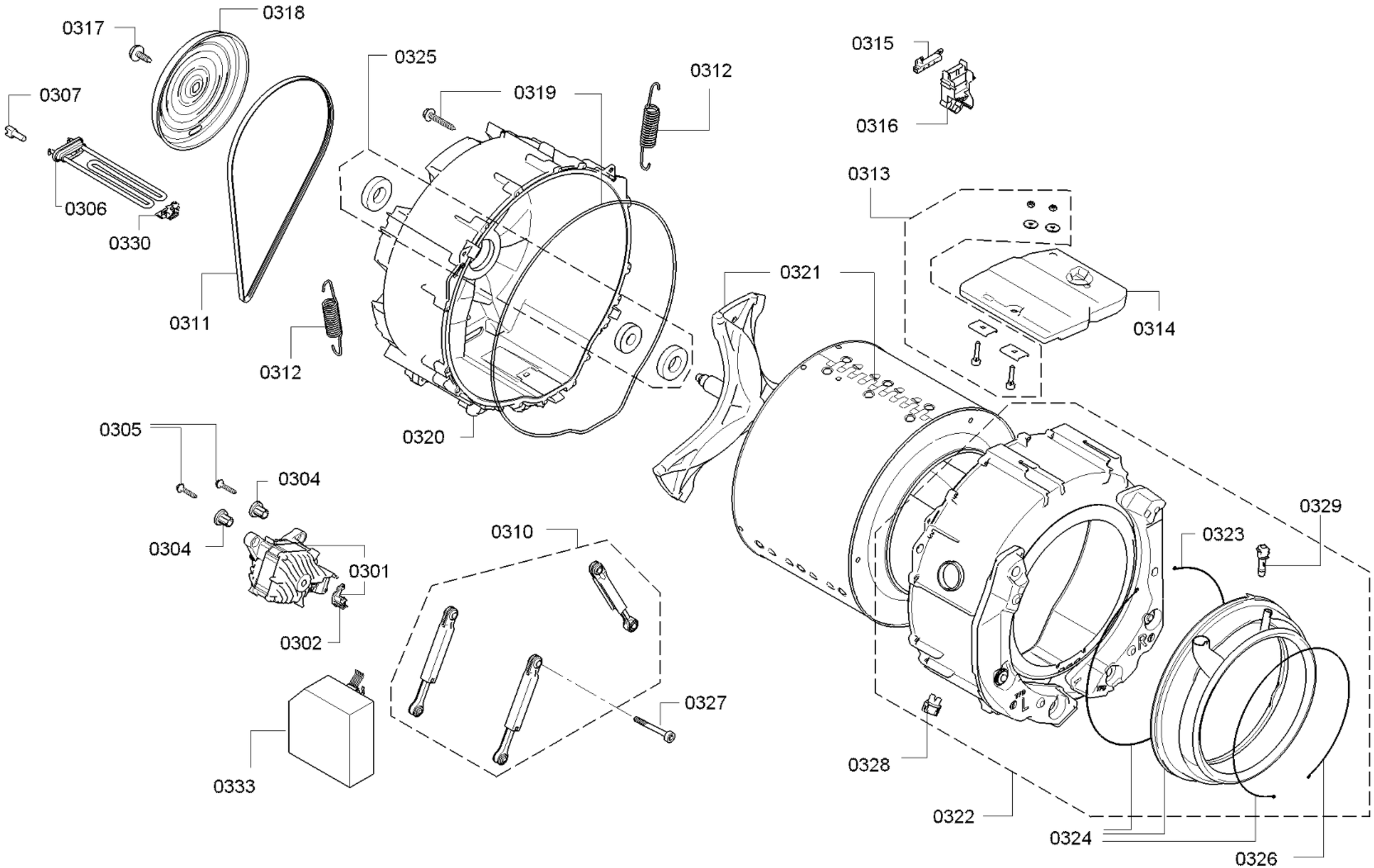

58300000172171 aet 000 c 3/5

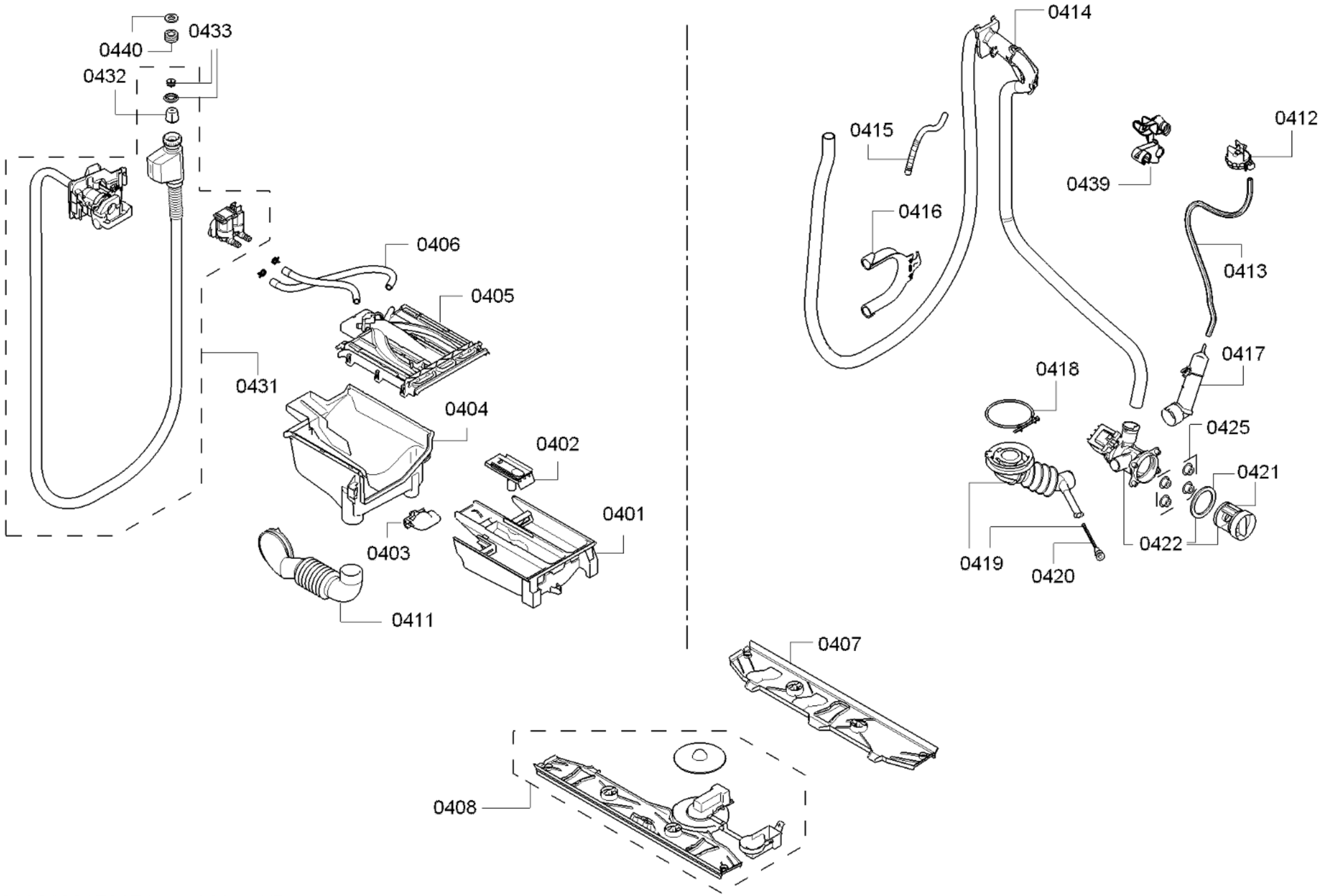

58300000172171 aet 000 c 4/5

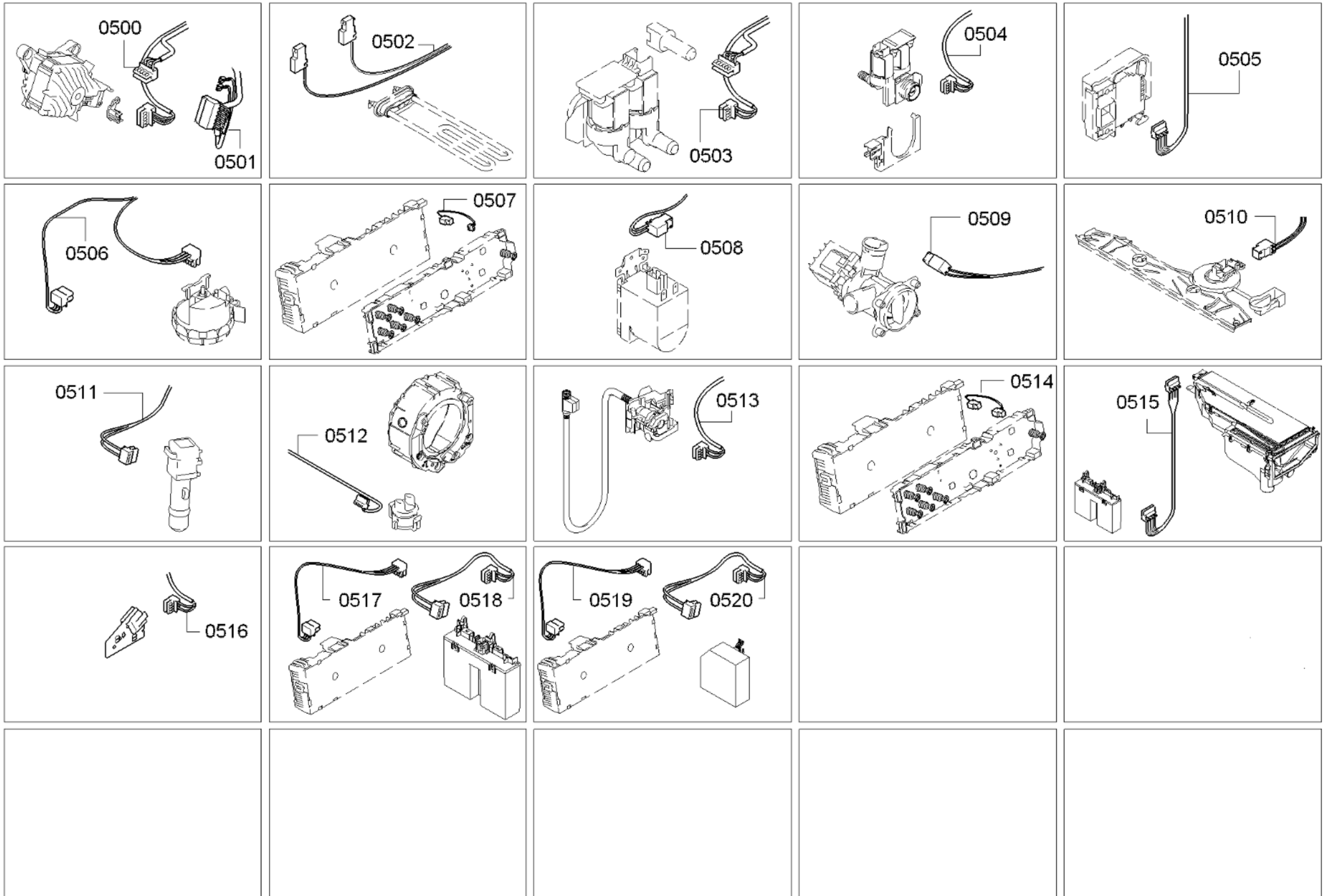
0500
0501
0502
0503
0504
0505
0506
0507
0508
0509
0510
0511
0512
0513
0514
0515
0516
0517
0518
0519
0520