Οδηγιες χρησεως
52 3576
(el,en)

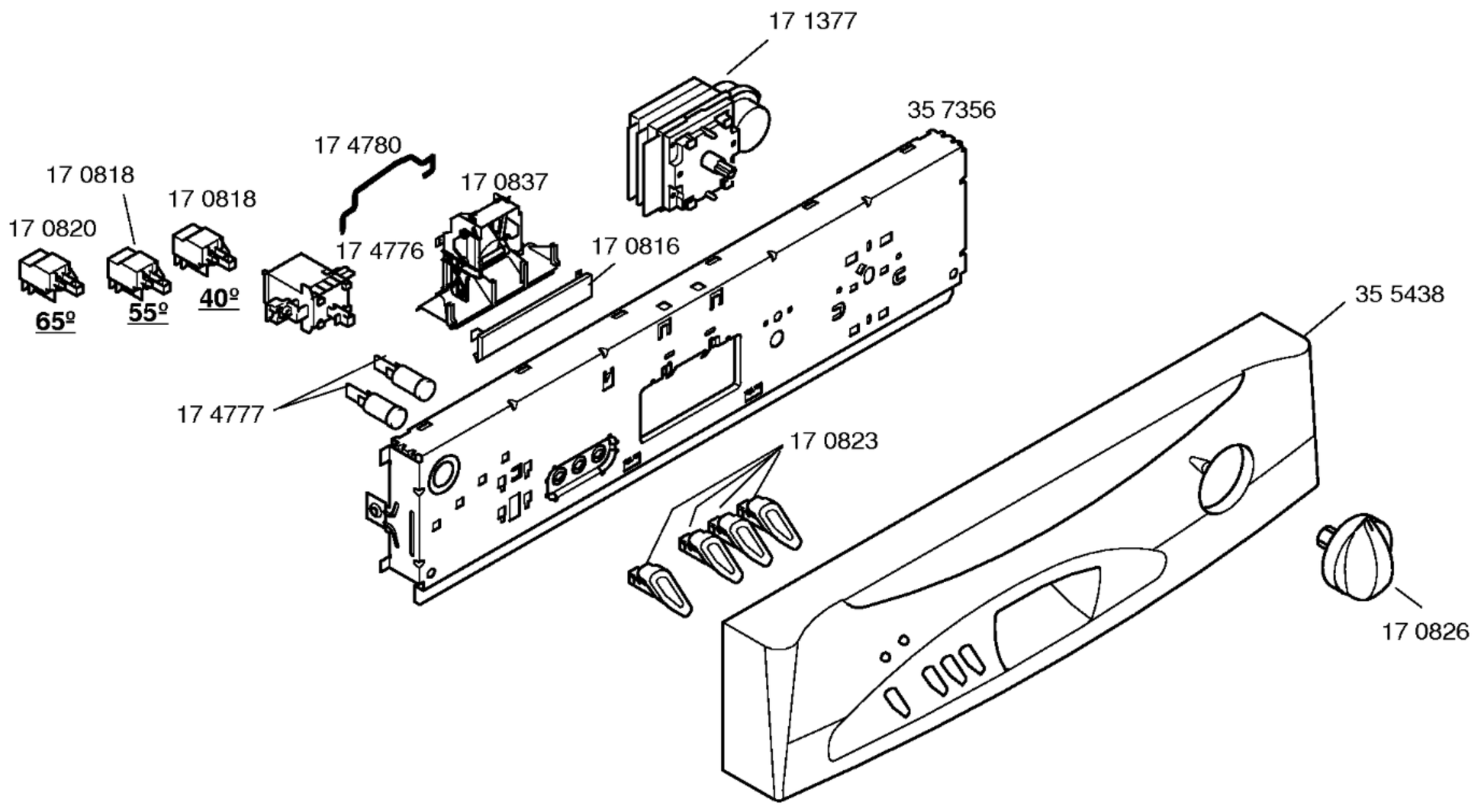

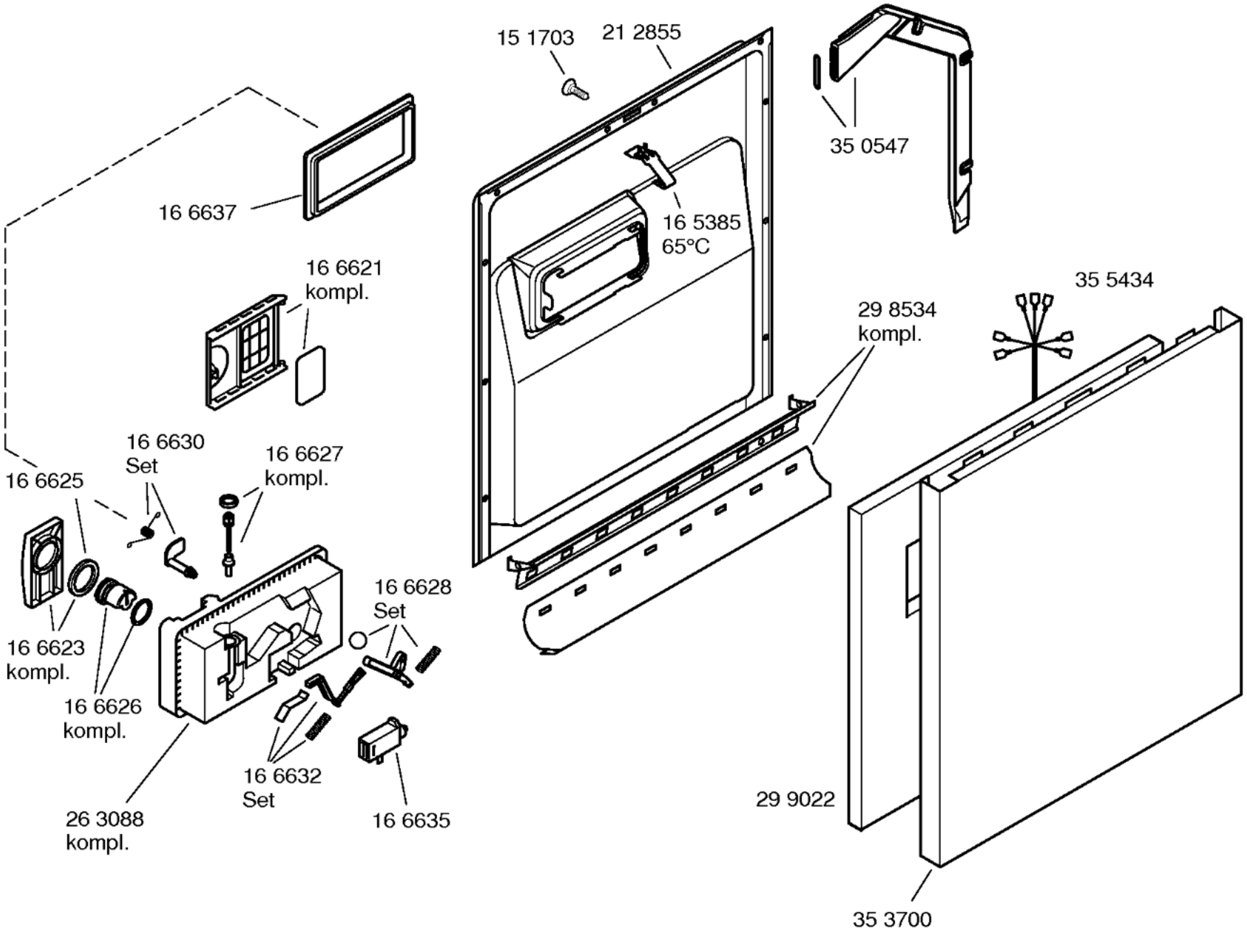
15 1703
21 2855
35 0547
16 6637
16 5385
65°C
16 6621
kompl.
35 5434
29 8534
kompl.
16 6630
Set
16 6627
kompl.
16 6625
16 6628
Set
16 6623
kompl.
16 6626
kompl.
16 6632
Set
26 3088
kompl.
16 6635
29 9022
35 3700

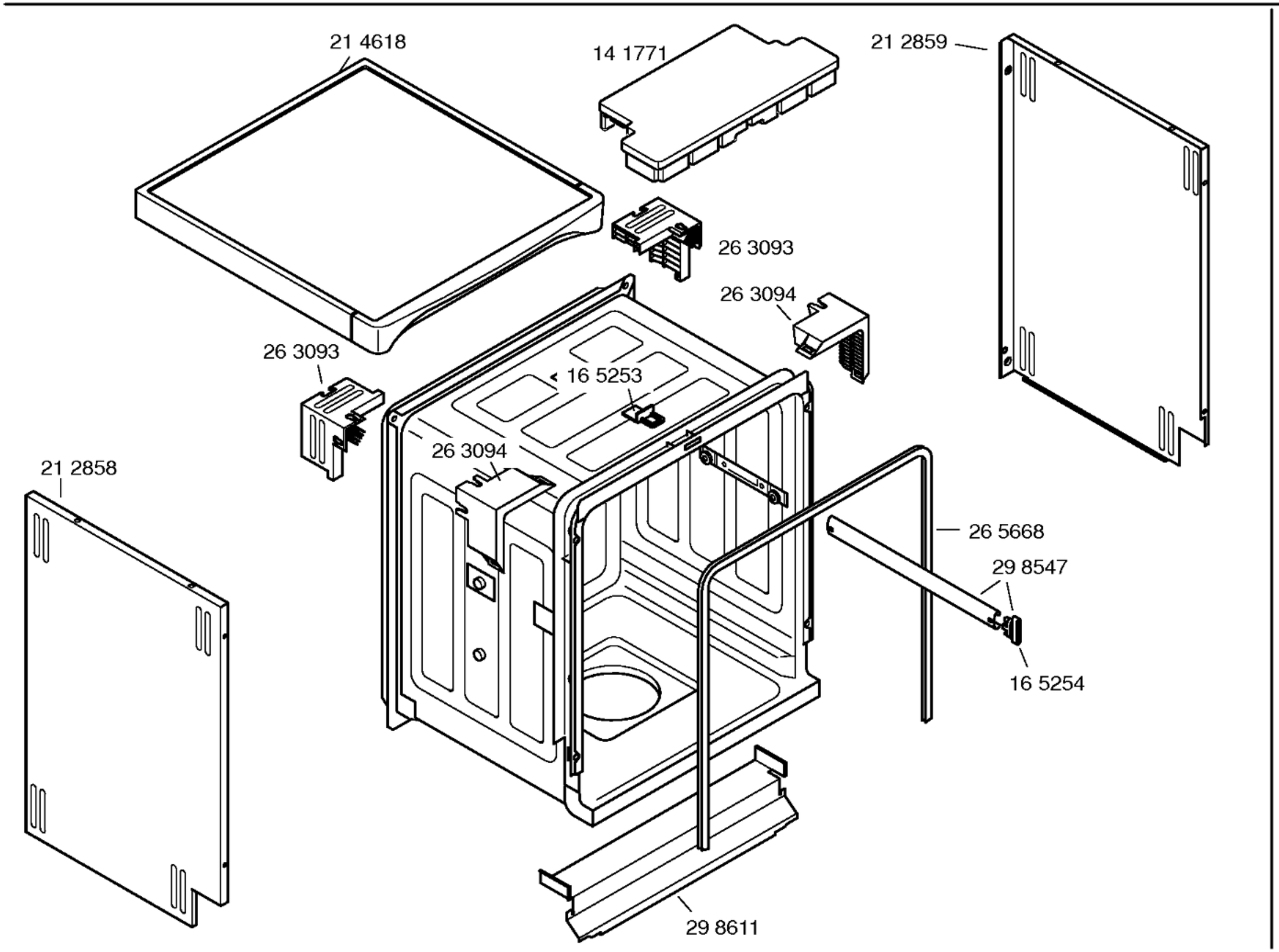
21 4618
14 1771
21 2859
26 3093
26 3094
26 3093
16 5253
26 3094
21 2858
26 5668
29 8547
16 5254
29 8611

ep60021 -6/3

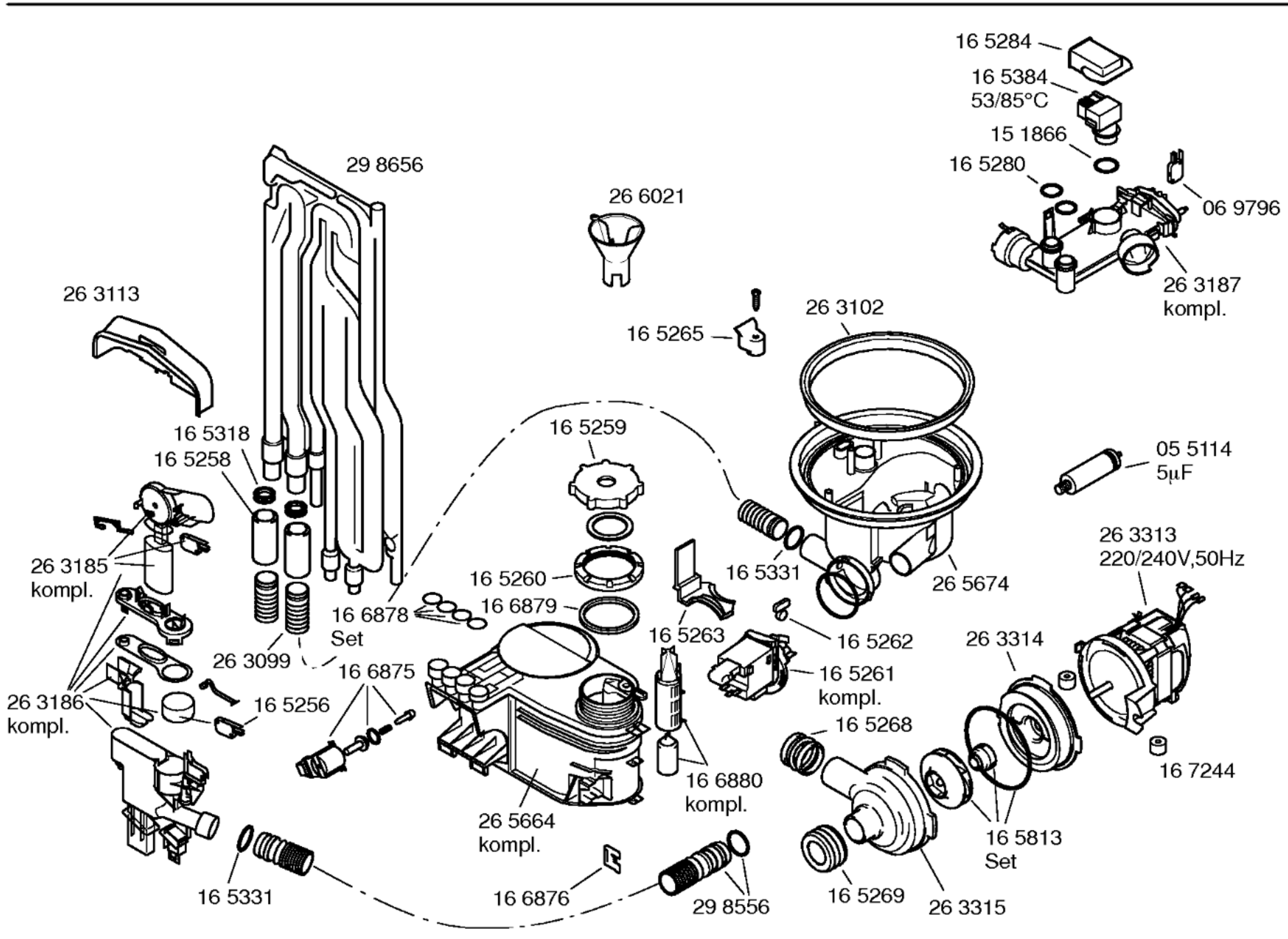
16 5284
16 5384
53/85°C
15 1866
16 5280
06 9796
26 3187
kompl.
29 8656
26 6021
26 3113
16 5265
26 3102
16 5318
16 5258
16 5259
05 5114
5µF
26 3313
220/240V,50Hz
26 3185
kompl.
16 5260
16 5331
26 5674
16 6878
Set
16 6879
16 5263
16 5262
26 3314
26 3099
16 6875
16 5261
kompl.
26 3186
kompl.
16 5256
16 5268
16 7244
16 6880
kompl.
26 5664
kompl.
16 5813
Set
16 5331
16 6876
29 8556
16 5269
26 3315

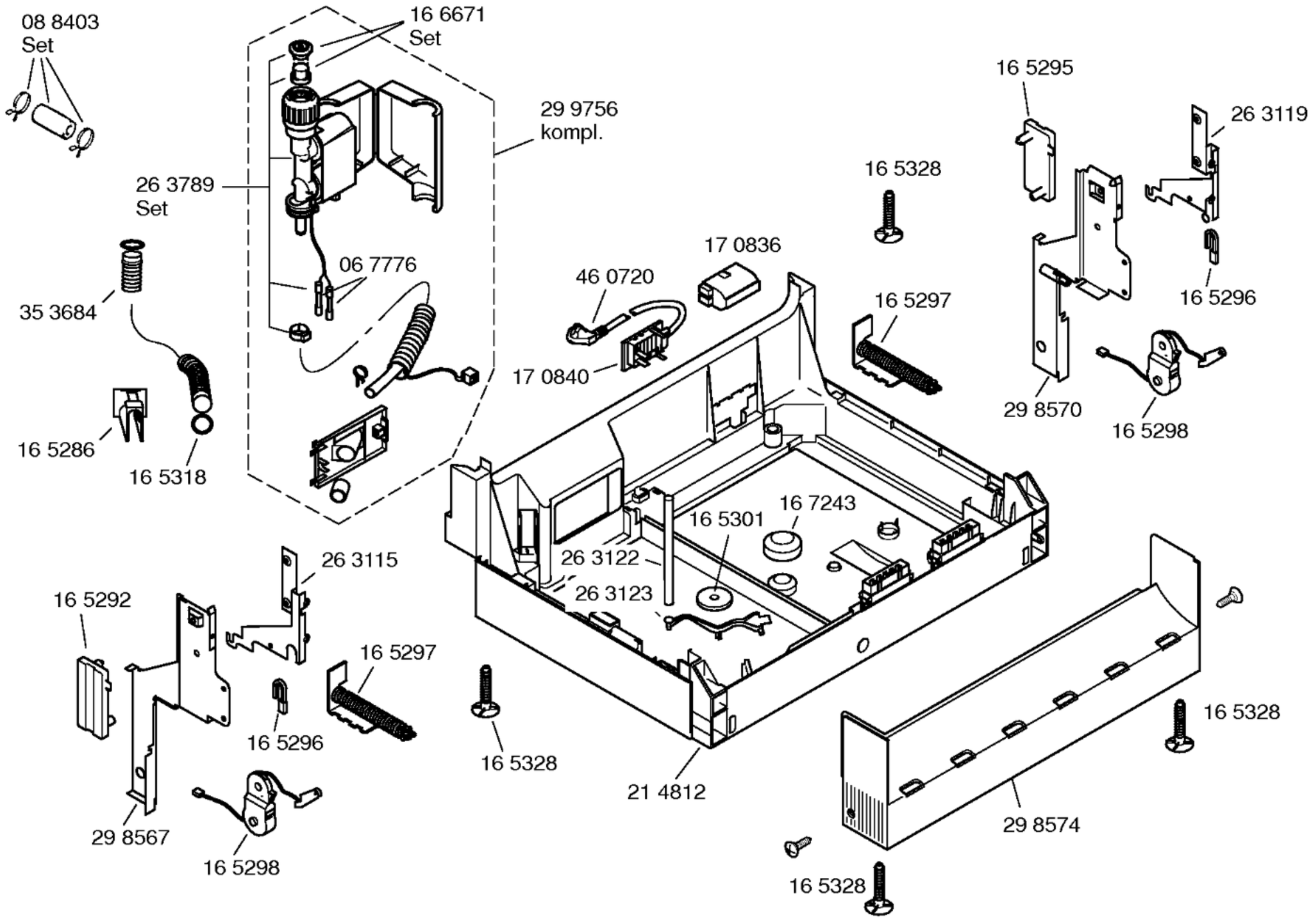
08 8403
Set
16 6671
Set
29 9756
kompl.
26 3789
Set
06 7776
35 3684
16 5286
16 5318
46 0720
17 0836
17 0840
16 5328
16 5297
16 5295
26 3119
16 5296
29 8570
16 5298
16 7243
16 5301
26 3122
26 3123
26 3115
16 5292
16 5297
16 5296
29 8567
16 5298
16 5328
21 4812
16 5328
29 8574
16 5328

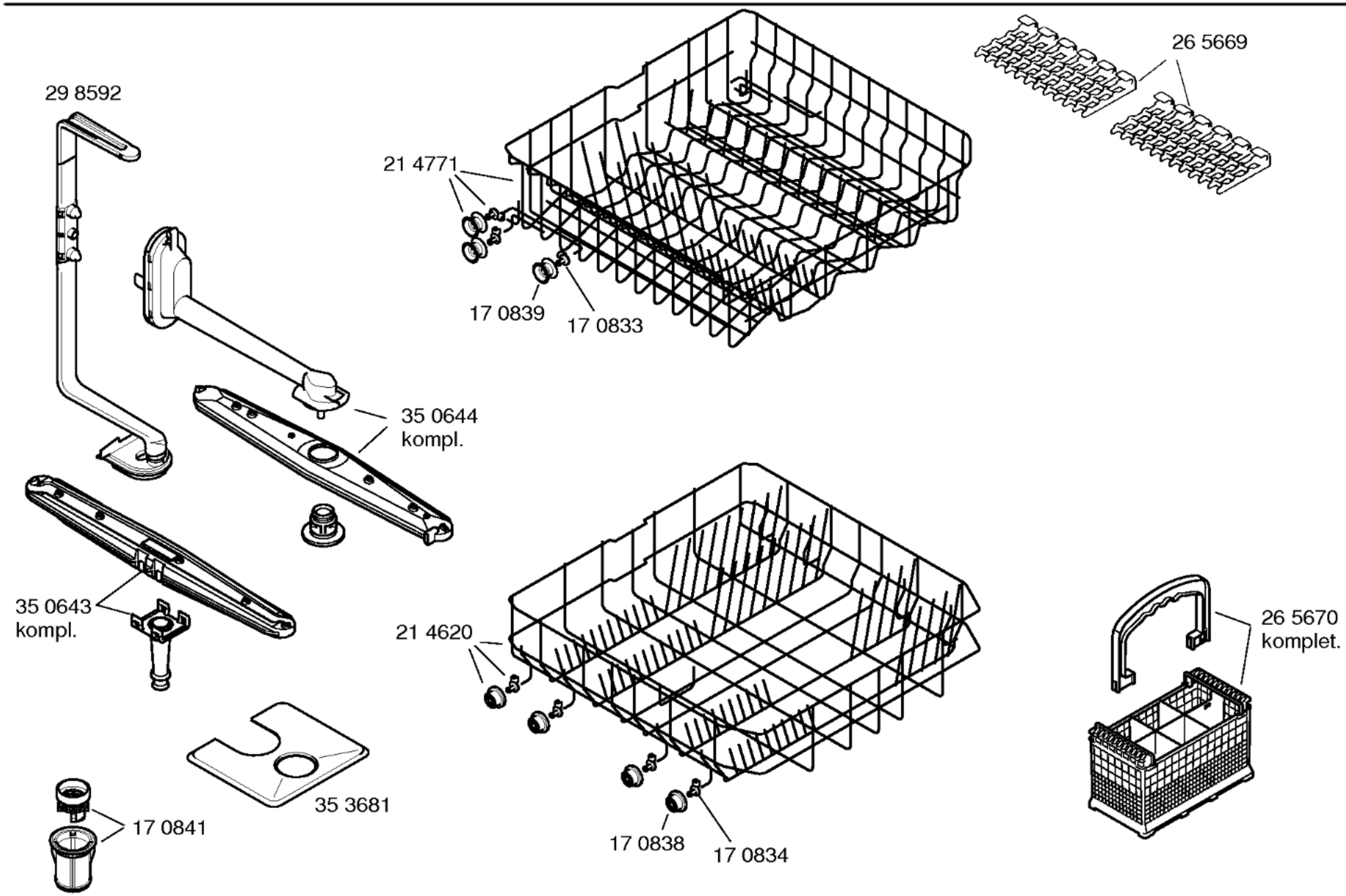
29 8592
21 4771
17 0839
17 0833
26 5669
35 0644
kompl.
35 0643
kompl.
21 4620
26 5670
komplet.
35 3681
17 0841
17 0838
17 0834